MANUAL DE MONTAGEM
ASSEMBLY INSTRUCTIONS
INSTRUCCIONES DE MONTAJE

COD BR: BPP 62-129, BPP 62-169
COD US: 94AMC129, 94AMC134

Sumário
Summary
Resumen

Introdução
Introduction
Introducción ---------- 3

Antes de começar
Before starting
Antes de comenzar ---------- 4

Evite acidentes
Avoid accidents
Evitar accidentes ---------- 4

Dimensões e ferramentas
Dimensions and tools
Dimensiones y herramientas ---------- 5

Identificação das peças
Identifying parts
Identificación de las piezas ---------- 6

Acessórios incluídos na caixa
Hardware included in box
Accesorios incluidos en la caja ---------- 7

Montagem do móvel
Furniture assembly
Montaje del mueble ---------- 8

Introdução
Introduction
Introducción

Leia atentamente este manual e siga os passos indicados para uma perfeita montagem.
Read this manual and follow the steps for the perfect fit.
Lea este manual y siga los pasos para el ajuste perfecto.

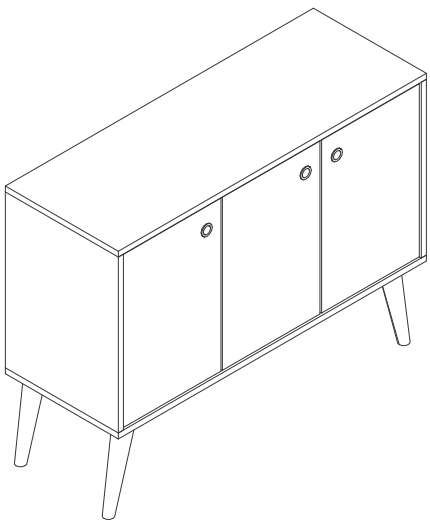

Antes de começar
Before starting
Antes de comenzar

Antes de começar a montagem prepare o ambiente, deixando-o completamente limpo e com bom espaço para iniciar o trabalho.

Prepare the room before starting the assembly, leaving it completely clean and the area in good condition to start the work.

Antes de comenzar el montaje preparar el ambiente, dejándolo completamente limpio y con bueno espacio para comenzar el trabajo.

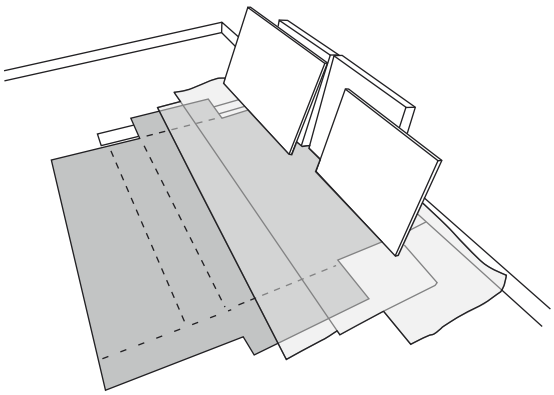

Utilize o papelão da própria embalagem para separar e apoiar as peças retiradas das caixas.

Use the cardboard of the packaging to separate and support the parts removed from the boxes.

Utilice el cartón de la embalaje para separary apoyan las piezaz desmontadas de las cajas.

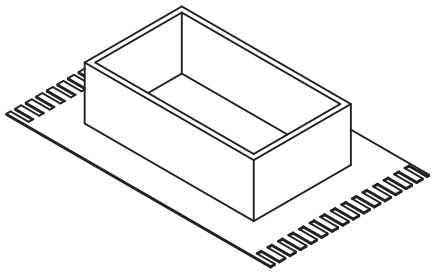

Forre a área de montagem com um cobertor ou tapete. Assim, você evita avarias nas peças durante o processo de montagem.

Cover the assembly area with a blanket or carpet to avoid damaging the parts during the assembly process.

Cubrir la zona de ensamble con una manta o alfombra. De este modo, se evitan daños en las piezas durante el proceso de montaje.

Evite acidentes
Avoid accidents
Prevenir accidentes

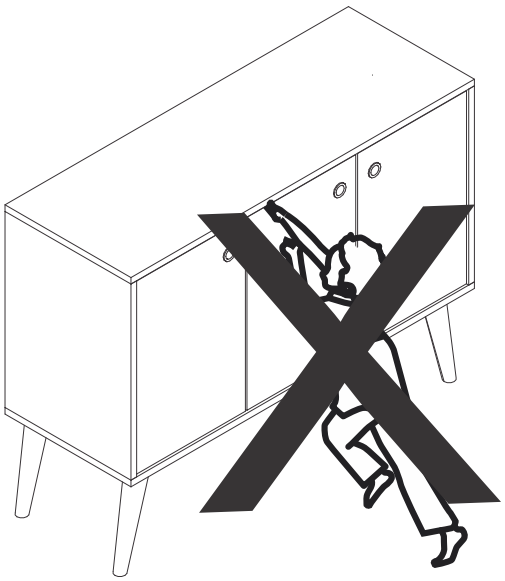

Não escale ou se apoie no móvel.

Do not climb or lean on the furniture.

No se suba ni se apoye en el mueble.

Dimensões e ferramentas
Dimensions and tools
Dimensiones y herramientas

Dimensões:
L: 900 A: 695 P: 330 mm
Dimensions:
W: 35.43 H: 27.36 D: 12.99 inches
Dimensiones:
L: 900 A: 695 P: 330 mm

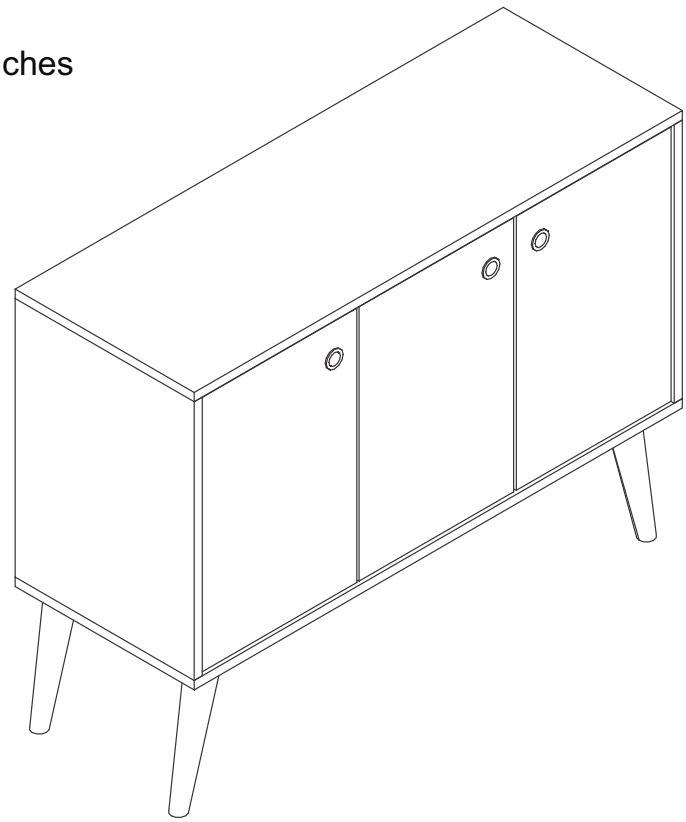

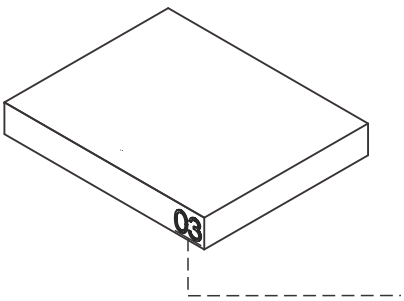

UTILIZE ALCOOL PARA REMOVER O NUMERO DAS PEÇAS
USE ALCOHOL TO REMOVE PART NUMBERS
UTILICE ALCOHOL PARA ELIMINAR EL NUMERO DE LAS PIEZAS

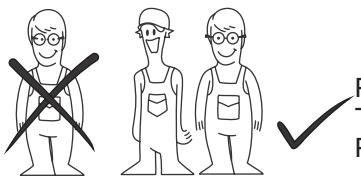

Para facilitar a montagem, utilize uma parafusadeira elétrica.
To improve assembly, use an eletronic screwdriver.
Para facilitar el armado, utilice un destornillador eléctrico.

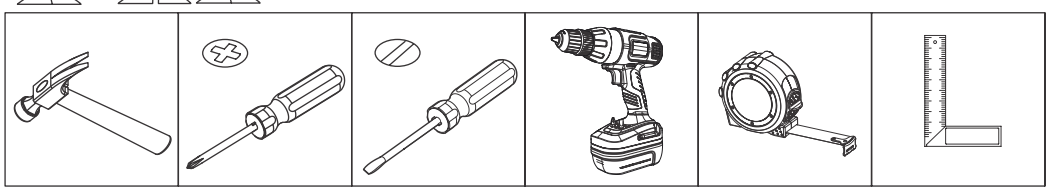

COD BR: BPP 62-129, BPP 62-169
COD US: 94AMC129, 94AMC134

PEÇA	DESCRIÇÃO	QUANT.
001	BASE	1
002	TAMPO	1
003	LATERAL DIREITA	1
004	LATERAL ESQUERDA	1
005	DIVISÓRIA	1
006	PRATELEIRA	1
007	PORTA ESQUERDA	2
008	PORTA DIREITA	1
009	COSTAS	3
010	PÉS	4

PART	DESCRIPTION	QTY
001	BASE	1
002	TOP	1
003	RIGHT SIDE	1
004	LEFT SIDE	1
005	PARTITION	1
006	SHELF	1
007	LEFT DOOR	2
008	RIGHT DOOR	1
009	BACK	3
010	WOOD FEET	4

PIEZA	DESCRIPCIóN	CANTIDAD
001	BASE	1
002	TAPA	1
003	LATERAL DERECHA	1
004	LATERAL IZQUIERDA	1
005	DIVISÓRIO	1
006	ESTANTE	1
007	PUERTA IZQUIERDA	2
008	PUERTA DERECHA	1
009	REVÉS	3
010	PIES	4

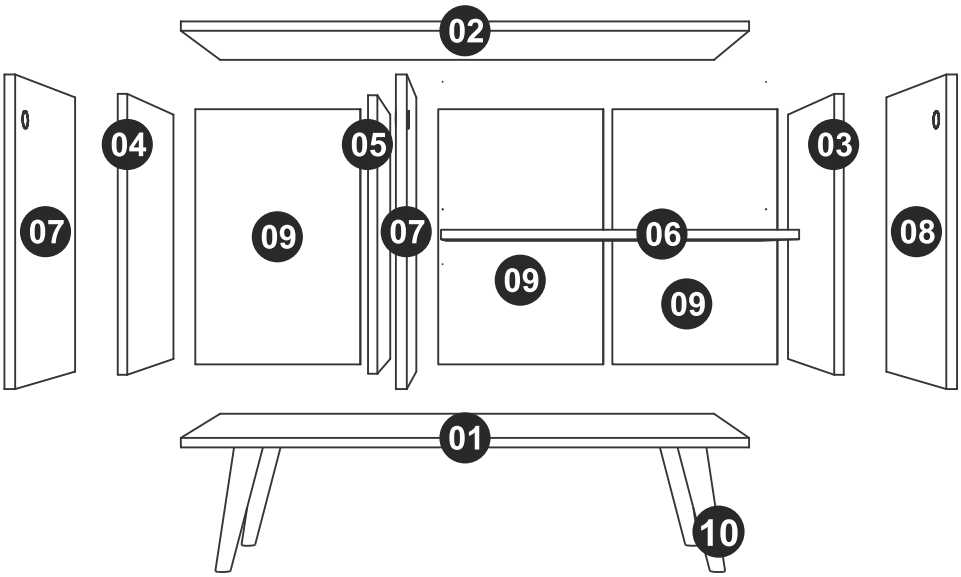

ACESSóRIOS INCLUÍDOS NA CAIXA 01 - HARDWARE INCLUDED IN BOX 01 - ACCESORIOS INCLUÍDOS EN LA CAJA 01

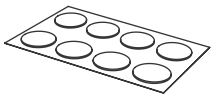

TAPA FUROS x 10
STICKER x 10
TAPAS PLÁSTICAS x 10

EF 000132 x 6

EF 000216 X 6

EF 000033 x 12

EF 000094 X 6

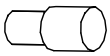

SUPORTE PLÁSTICO x 4
PLÁSTIC SUPPORT x 4
SOPORTE PLASTICOS x 4

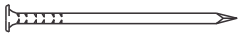

EF 000168 X 40

GIZ x 01
CHALK x 01
TIZA x 01

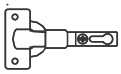

EF 000043 X 6

EF 000025 X 6

EF 000106 x 24

PUXADOR x 3
HANDLE x 3
MANIJA x 3

EF 000745 x 4

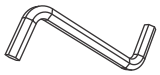

EF 000741 x 1

A = 4 KG - 8.81 LB B = 6 KG - 13.22 LB C = 10 KG - 22.04 LB

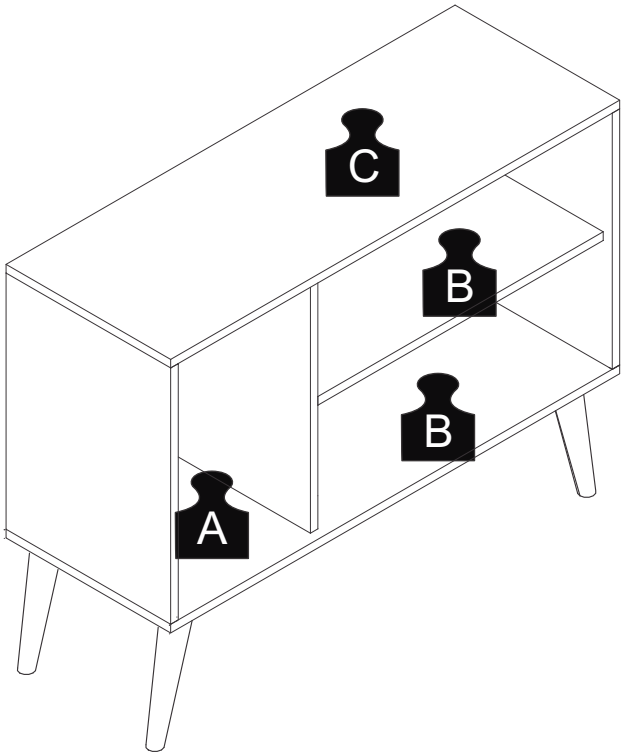

PASSO 1 / STEP 1 / PASO 1

Insira a ferragem EF 000033 nas peças 03, 04 e 05.
Insert hardware EF 000033 into pieces 03, 04 and 05.
Añade el herraje EF 000033 en las piezas 03, 04 y 05.

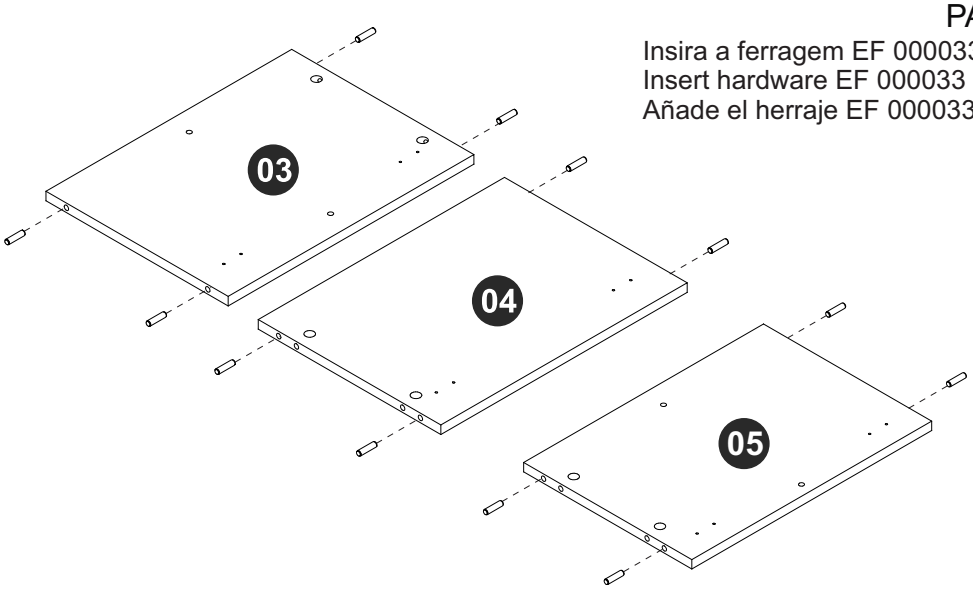

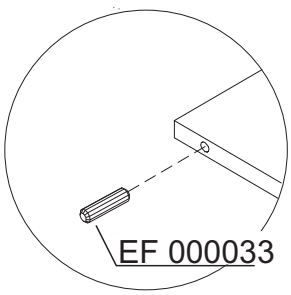

PASSO 2 / STEP 2 / PASO 2

Insira o suporte plástico nas pré-furações das peças 03 e 05.
Insert the plastic support at pre-drilled holes in pieces 03 and 05.
Añade el soporte plastico en los huecos ya marcados en las piezas 03 y 05.

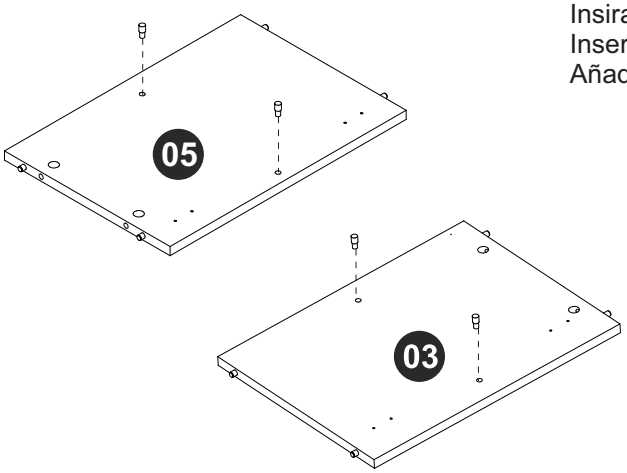

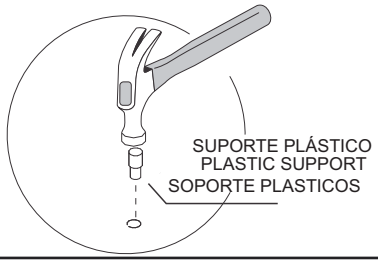

PASSO 3 / STEP 3 / PASO 3

Fixe a ferragem EF 000025 nas peças 03, 04 e 05 usando a ferragem EF 000106.
Fix hardware EF 000025 into pieces 03, 04 and 05 using hardware EF 000106.
Fije el herraje EF 000025 en las piezas 03, 04 y 05 utilizando el herraje EF 000106.

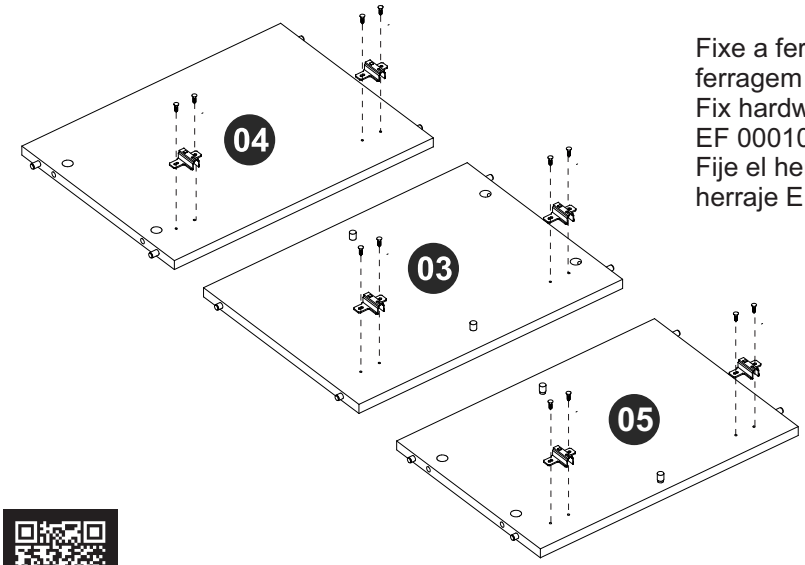

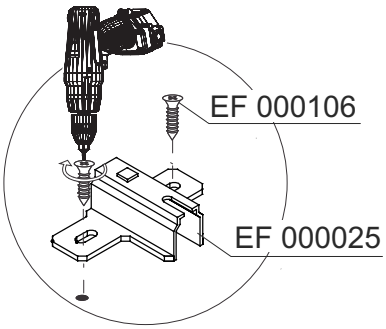

PASSO 4 / STEP 4/ PASO 4

Fixe a ferragem EF 000043 usando a ferragem EF 000106 e insira o puxador nas peças 07 e 08.
Fix hardware EF 000043 using hardware EF 000106 and insert handle into pieces 07 and 08.
Fije el herraje EF 000043 utilizando el herraje EF 000106 y añade la manija en las piezas 07 y 08.

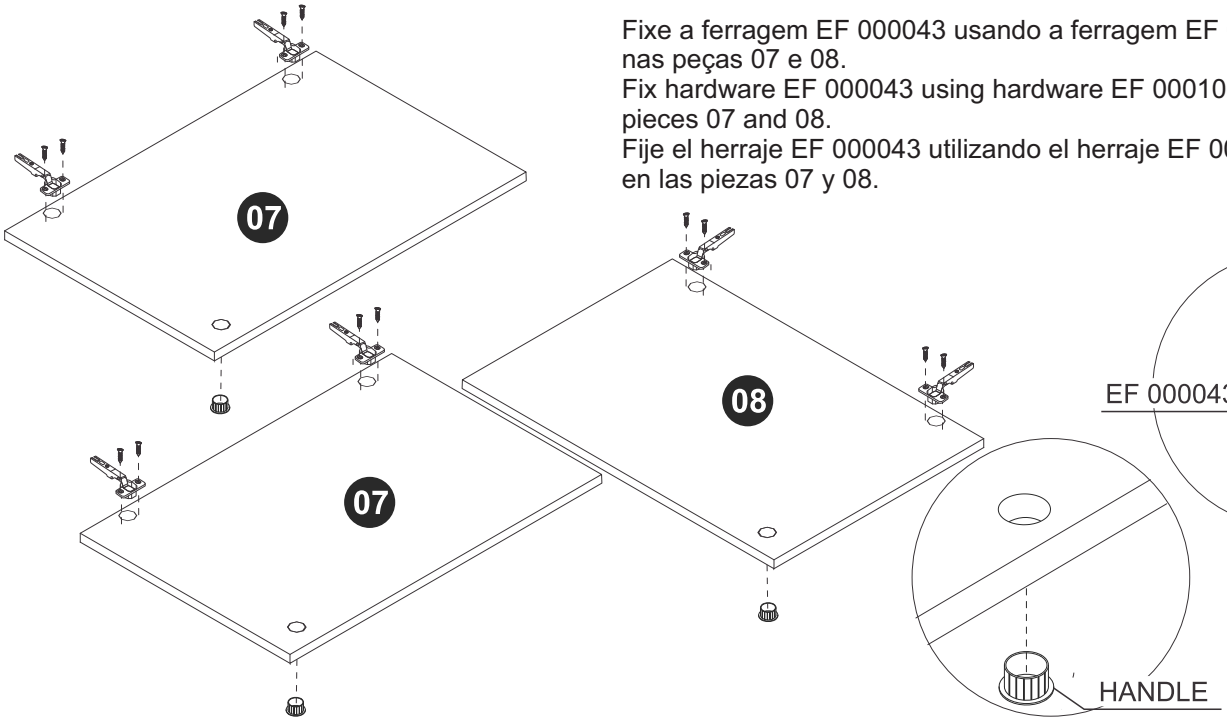

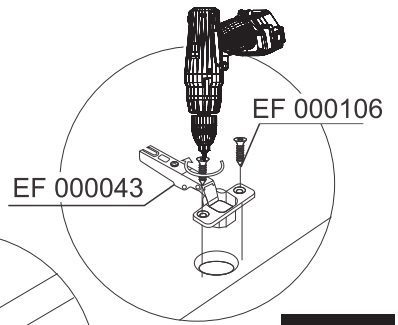

PASSO 5 / STEP 5 / PASO 5

Fixe a ferragem EF 000094 nas pré-furações indicadas na peça 02.
Fix hardware EF 000094 at pre-drilled holes indicated at piece 02.
Fije el herraje EF 000094 en los huecos ya marcados en la pieza 02.

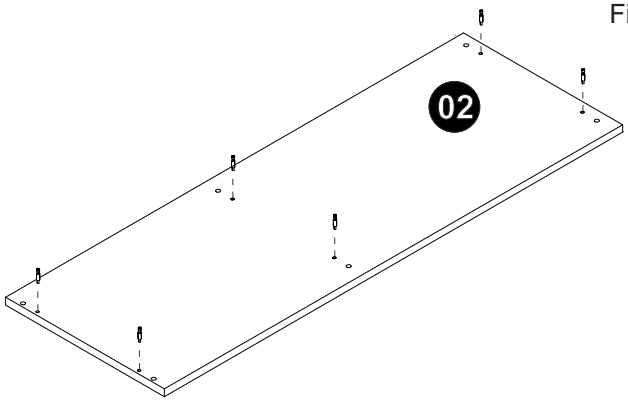

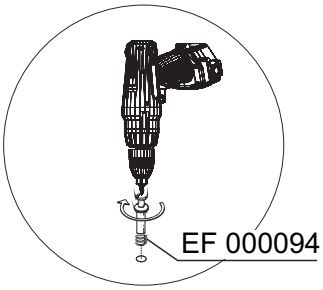

PASSO 6 / STEP 6 / PASO 6

Conecte as peças 02, 03, 04 e 05, insira a ferragem EF 000216 e gire para apertar.
Connect pieces 02, 03, 04 and 05, insert hardware EF 000216 and turn to tighten.
Junte las piezas 02, 03, 04 y 05, añade el herraje EF 000216 y gire para apretar.

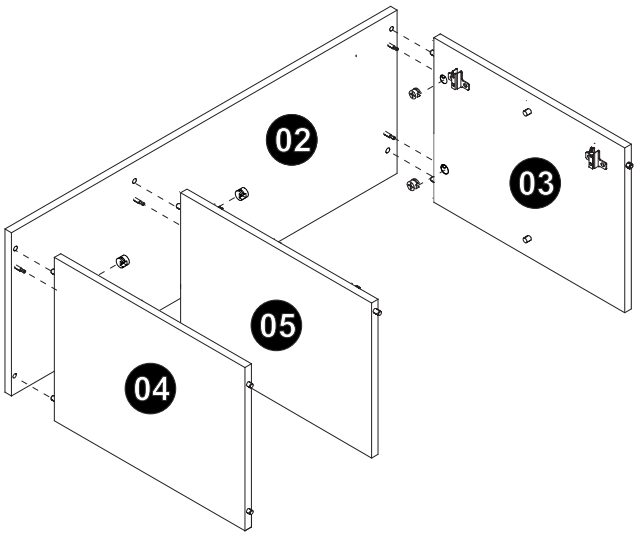

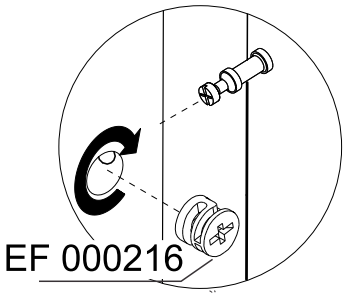

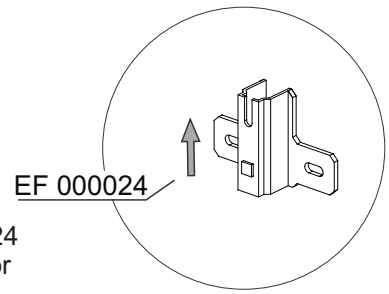

Por favor, observe a posição da ferragem EF 000024
Please, note hardware EF 000024 position.Por favor observe la posición del herraje EF000024.

PASSO 7 / STEP 7 / PASO 7

Fixe os pés (peças 10) na peça 01 usando a ferragem EF 000745 e EF 000741.
Fix the feet (pieces 10) at piece 01 using hardware EF 000745 and EF 000741.
Fije los pies (piezas 10) en la pieza 01 utilizando los herrajes Ef000745 y EF 000741.

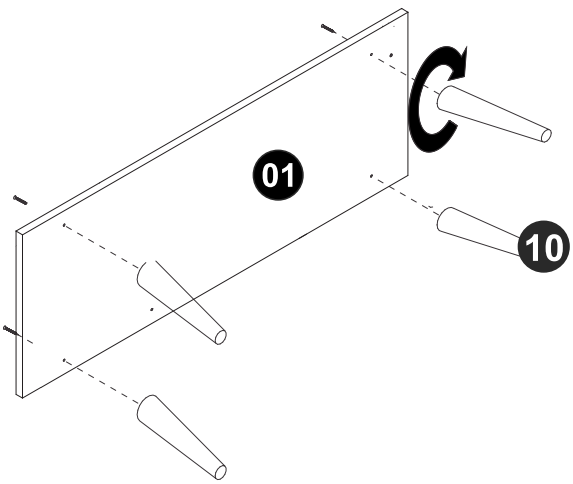

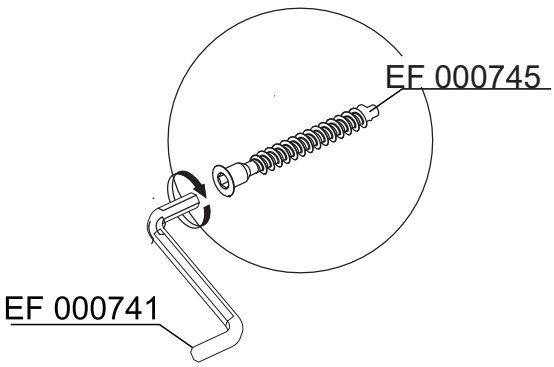

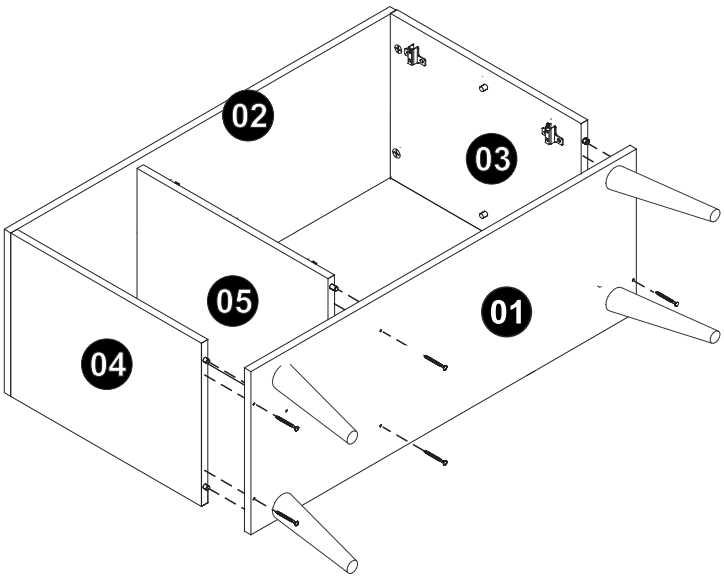

PASSO 8 / STEP 8/ PASO 8

Fixe a peça 01 à parte montada no passo 6 utilizando a ferragem EF 000132.
Fix piece 01 to the part assembled in the step 6 using hardware EF 000132.
Fije la pieza 01 a la parte armada en el paso 6 utilizando el herraje EF 000132.

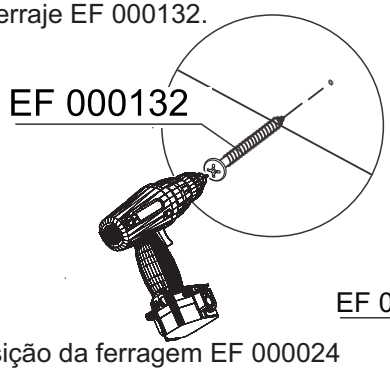

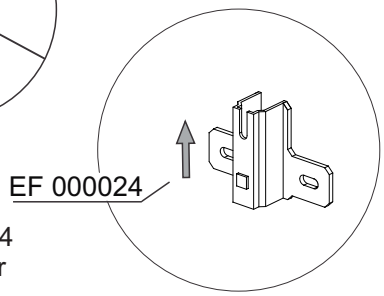

Por favor, observe a posição da ferragem EF 000024
Please, note hardware EF 000024 position.Por favor observe la posición del herraje EF000024.

PASSO 9 / STEP 9 / PASO 9

Fixe as peças 09 ao móvel utilizando a ferragem EF 000168.
Fix pieces 09 at the furniture using hardware EF 000168.
Fije las piezas 09 al mueble utilizando el herraje EF 000168.

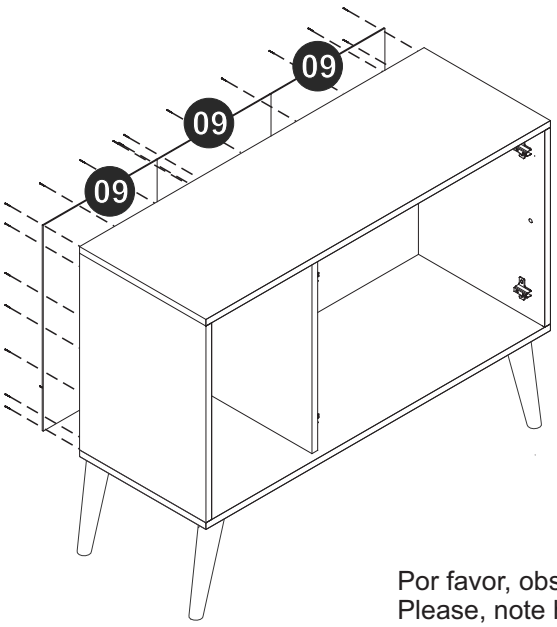

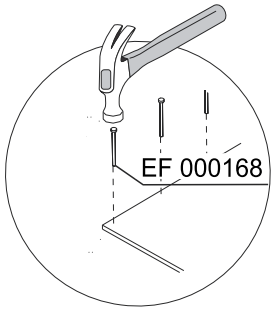

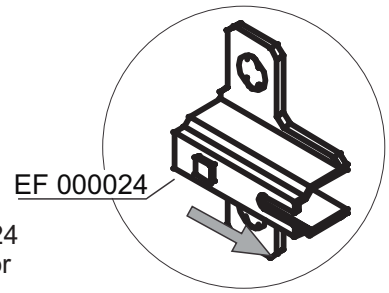

Por favor, observe a posição da ferragem EF 000024
Please, note hardware EF 000024 position.Por favor observe la posición del herraje EF000024.

PASSO 10 / STEP 10 / PASO 10

Encaixe a prateleira (piece 06) de acordo com a imagem.
Fit the shelf (piece 06) according the image.
Encaje la estante (pieza 06) de acuerdo con la imagen.

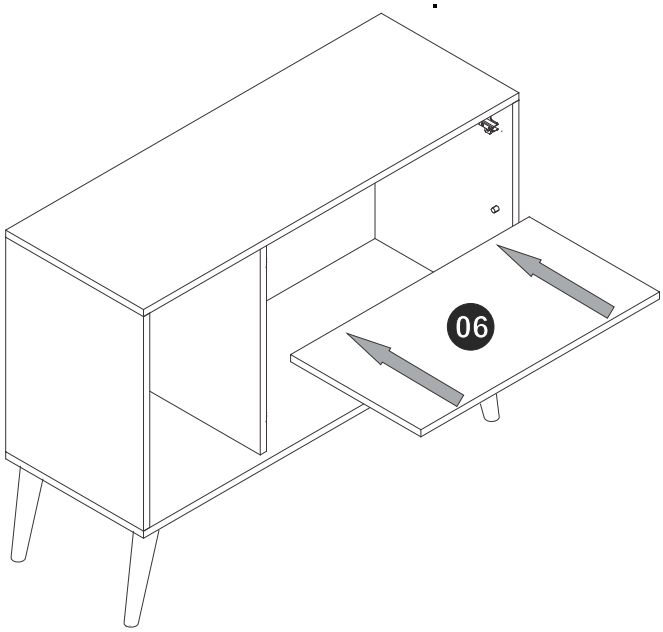

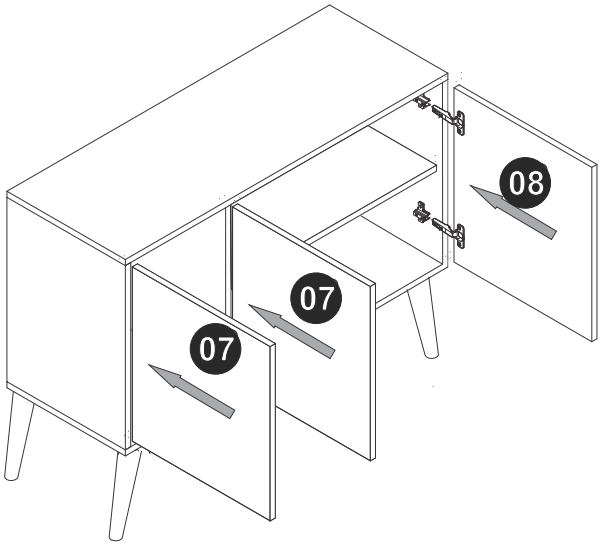

PASSO 11 / STEP 11 / PASO 11

Fixe as peças 07 e 08 ao móvel montado.
Fix pieces 07 and 08 at the assembled furniture.
Fije la piezas 07 y 08 al mueble armado.

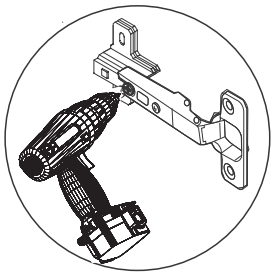

PASSO 12 / STEP 12 / PASO 12

Use os tapa furos para cobrir os parafusos aparentes.
Use stickers to cover apparent screws.
Utilice los tapa huecos para cubrir los tornillos aparentes.

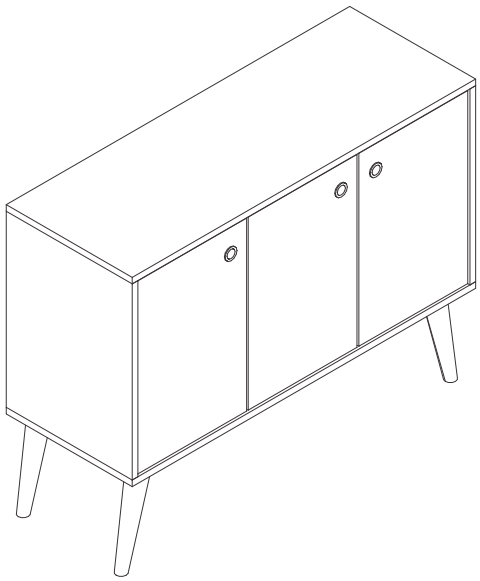

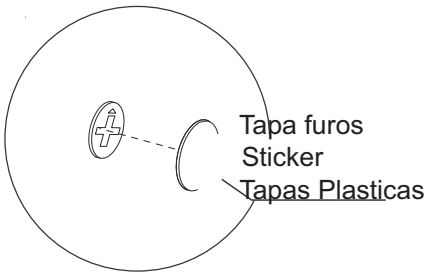

PASSO 13 / STEP 13 / PASO 13
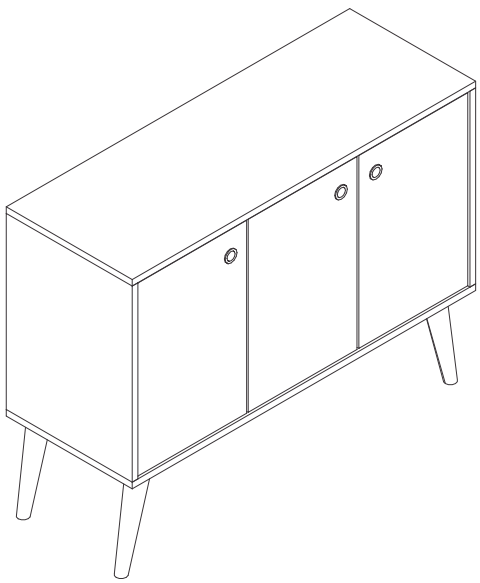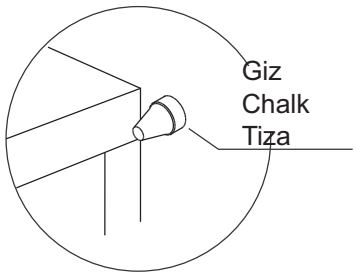
Use o giz para dar o acabamento final ao produto.
Use the chalk to give the final finish on the product.
Utilice la tiza para dar el acabado final al producto.