MANUAL DE MONTAGEM
ASSEMBLY INSTRUCTIONS
INSTRUCCIONES DE MONTAJE

COD BR: BR 386-198
COD US: 167AMC198

Sumário
Summary
Resumen

Introdução ---------- 3
Introduction
Introducción

Antes de começar ---------- 4
Before starting
Antes de comenzar

Evite acidentes ---------- 4
Avoid accidents
Evitar accidentes

Dimensões e ferramentas ---------- 5
Dimensions and tools
Dimensiones y herramientas

Identificação das peças
Identifying parts ---------- 6
Identificación de las piezas

Acessórios incluídos na caixa
Hardware included in box ---------- 7
Accesorios incluidos en la caja

Montagem do móvel
Furniture assembly ---------- 8
Montaje del mueble

Introdução
Introduction
Introducción

Leia atentamente este manual e siga os passos indicados para que o produto não perca a garantia e também para uma perfeita montagem.
Read this manual and follow the steps in order to keep the guarantee and also for the perfect fit.
Lea este manual y siga los pasos para que el producto no pierda la garantía y también para el ajuste perfecto.

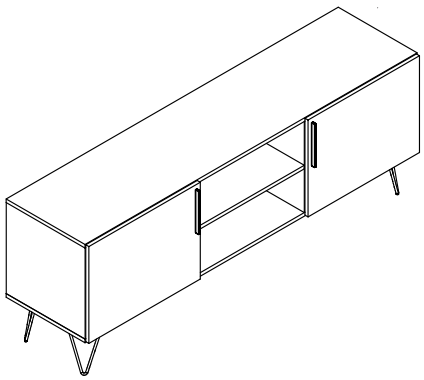

Antes de começar
Before starting
Antes de comenzar

Antes de começar a montagem prepare o ambiente, deixando-o completamente limpo e com bom espaço para iniciar o trabalho.

Prepare the room before starting the assembly, leaving it completely clean and the area in good condition to start the work.

Antes de comenzar el montaje preparar el ambiente, dejándolo completamente limpio y con bueno espacio para comenzar el trabajo.

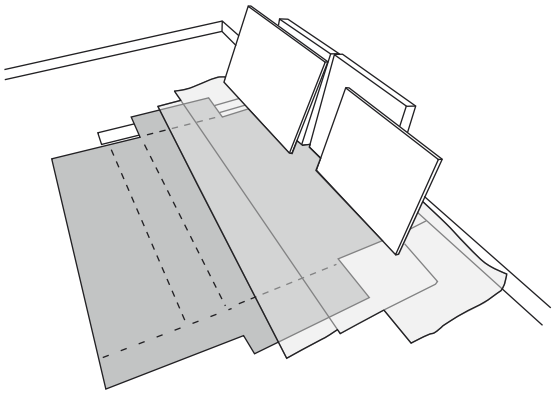

Utilize o papelão da própria embalagem para separar e apoiar as peças retiradas das caixas.

Use the cardboard of the packaging to separate and support the parts removed from the boxes.

Utilice el cartón de la embalaje para separary apoyan las piezaz desmontadas de las cajas.

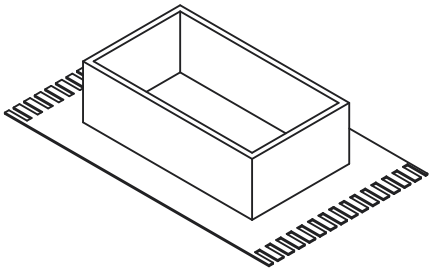

Forre a área de montagem com um cobertor ou tapete. Assim, você evita avarias nas peças durante o processo de montagem.

Cover the assembly area with a blanket or carpet to avoid damaging the parts during the assembly process.

Cubrir la zona de ensamble con una manta o alfombra. De este modo, se evitan daños en las piezas durante el proceso de montaje.

Evite acidentes
Avoid accidents
Prevenir accidentes

Solicitamos observar atentamente as orientações de montagem como: fixação do produto na parede, colocação de cola em locais específicos necessários, o peso suportado pelo produto, etc...

We request you to carefully observe the assembly instructions as: fixing the product on the wall, adding glue in needed and specifics places, product weight limit, etc.

Pedimos que lea atentamente las instrucciones, principalmente las informaciones de fijación del producto en la pared, colocación de pegamento en local específico y necesario, el peso soportado por el producto etc...

Não escale ou se apoie no móvel.

Do not climb or lean on the furniture.

No se suba ni se apoye en el mueble.

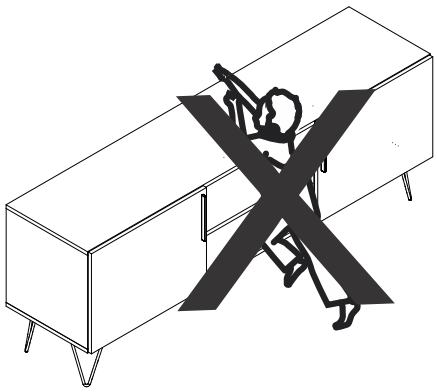

Dimensões e ferramentas
Dimensions and tools
Dimensiones y herramientas

Dimensões:
L: 1600 A: 590 P: 395 mm
Dimensions:
W: 62.99 H: 23.22 D: 15.55 inches
Dimensiones:
L: 1600 A: 590 P: 395 mm

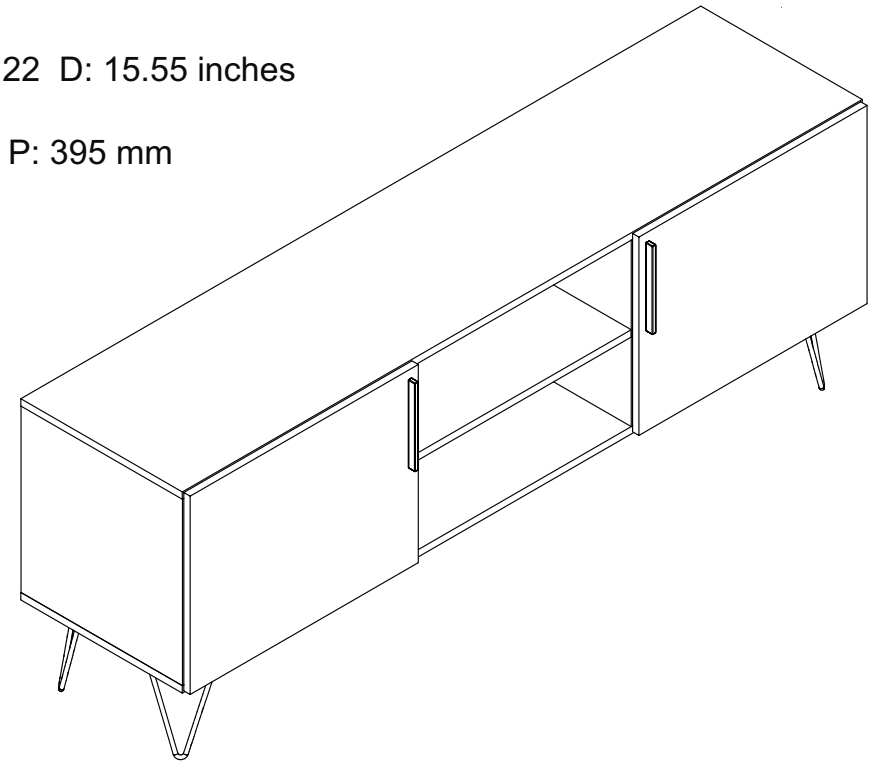

Limpeza
Cleanig
Limpieza

Pano levemente umedecido com água, seguido de pano seco, não utilizar produtos químico ou abrasivos.
Slightly dampened cloth and after a dry cloth, do not use chemicals or abrasives.
Solamente utilizar un paño húmedo y después un paño seco, no utilice productos químicos o abrasivos.

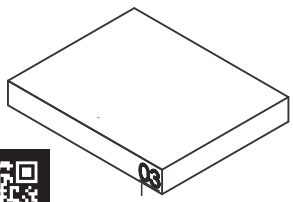

UTILIZE ALCOOL APENAS PARA REMOVER O NUMERO DAS PEÇAS
USE ALCOHOL ONLY TO REMOVE PART NUMBERS
UTILICE ALCOHOL SOLAMENTE PARA ELIMINAR EL NUMERO DE LAS PIEZAS

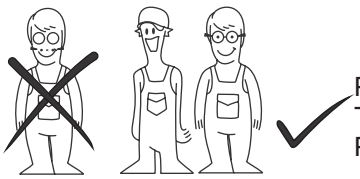

Para facilitar a montagem, utilize uma parafusadeira elétrica.
To improve assembly, use an eletronic screwdriver.
Para facilitar el armado, utilice un destornillador eléctrico.

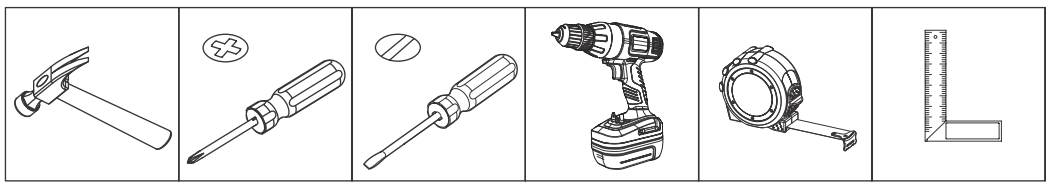

COD BR: BR 386-198
COD US: 167AMC198

PEÇA	DESCRIÇÃO	QUANT.
001	BASE	1
002	TAMPO	1
003	LATERAL ESQUERDA	1
004	LATERAL DIREITA	1
005	DIVISÓRIA ESQUERDA	1
006	DIVISÓRIA DIREITA	1
007	PRATELEIRA	2
008	PORTA ESQUERDA	1
009	PORTA DIREITA	1
010	COSTA	2
011	PÉS	4

PART	DESCRIPTION	QTY
001	BASE	1
002	TOP	1
003	LEFT SIDE	1
004	RIGHT SIDE	1
005	LEFT PARTITION	1
006	RIGHT PARTITION	1
007	SHELF	2
008	LEFT DOOR	1
009	RIGHT DOOR	1
010	BACK	2
011	FEET	4

PIEZA	DESCRIPCIÓN	CANTIDAD
001	BASE	1
002	TAPA	1
003	LATERAL IZQUIERDA	1
004	LATERAL DERECHA	1
005	PARTICIÓN IZQUIERDA	1
006	PARTICIÓN DERECHA	1
007	REPISA	2
008	PUERTA IZQUIERDA	1
009	PUERTA DERECHA	1
010	REVÉS	2
011	PIES	4

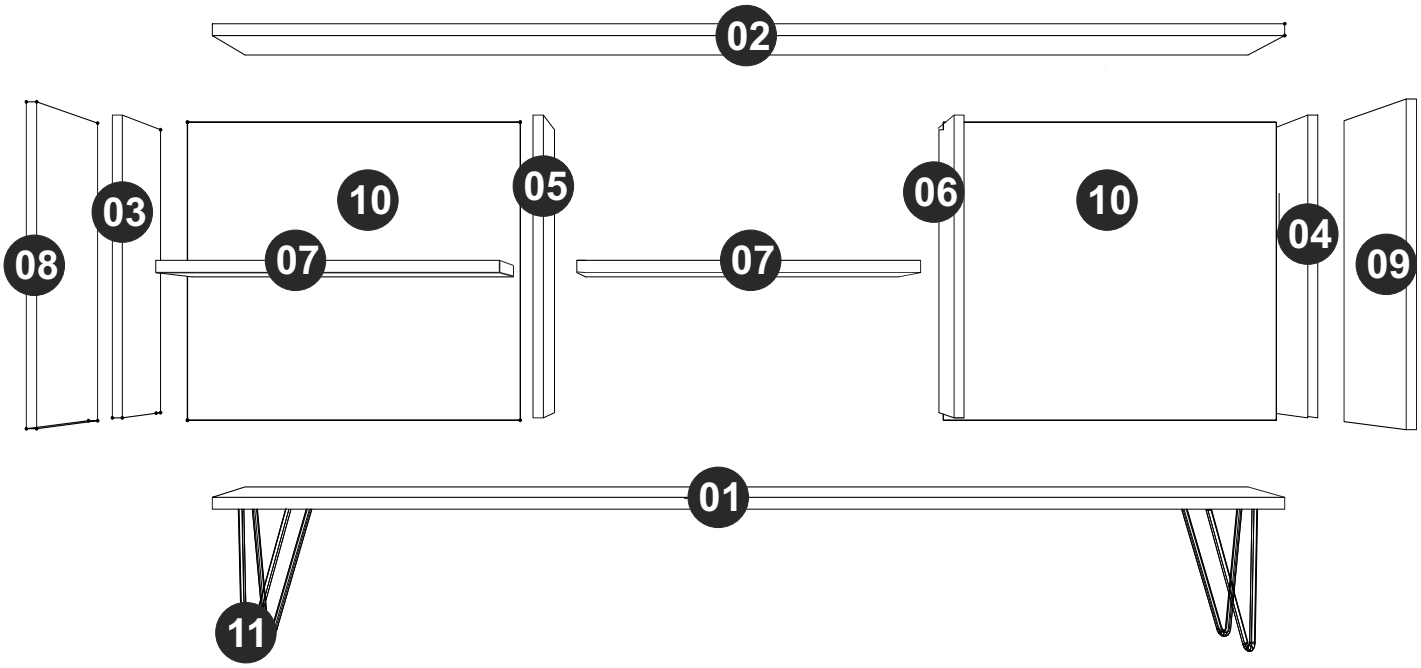

ACESSóRIOS INCLUÍDOS NA CAIXA 01 - HARDWARE INCLUDED IN BOX 01 - ACCESORIOS INCLUÍDOS EN LA CAJA 01

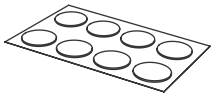

TAPA FUROS x 16
STICKER x 16
TAPAS PLÁSTICAS x 16

EF 000132 x 8

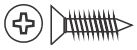

EF 000106 x 16

EF 000033 x 20

GIZ x 01
CHALK x 01
TIZA x 01

EF 000216 X 16

EF 000094 X 12

EF 000112 X 04

EF 000731 X 2

EF 000168 X 44

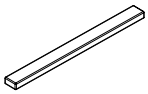

PUXADOR x 2
HANDLE x 2
MANIJA x 2

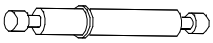

EF 000067 X 2

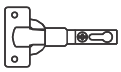

EF 000044 X 4

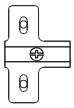

EF 000024 X 4

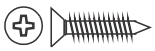

EF 000107 x 16

A = 18KG - 39.68LB B = 7KG - 15.43LB

50"

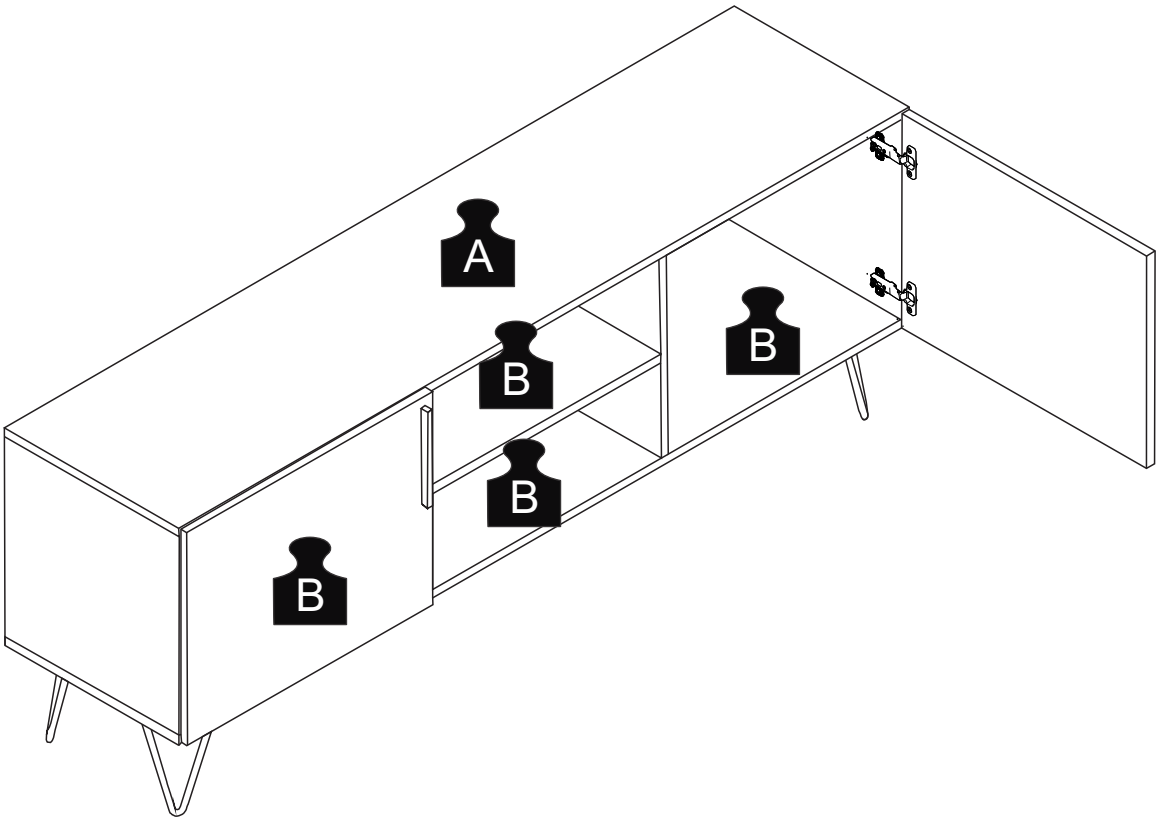

PASSO 1 / STEP 1 / PASO 1

Insira a ferragem EF 000094 nas peças 02, 03 e 04.
Insert hardware EF 000094 into pieces 02, 03 and 04.
Añade el herraje Ef000094 en las piezas 02, 03 y 04.

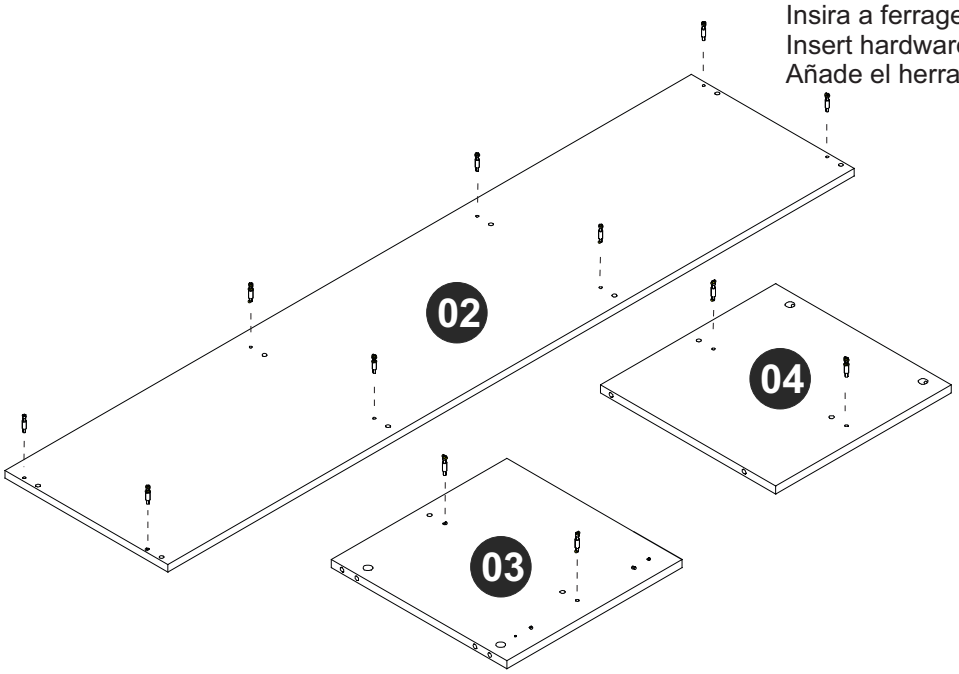

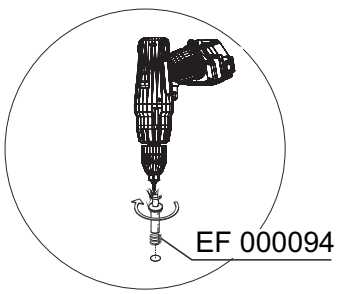

PASSO 2 / STEP 2 / PASO 2

Insira a ferragem EF 000033 nas peças 03, 05, 06 e 07.
Insert hardware EF 000033 in pieces 03, 05, 06 and 07.
Añade el herraje EF 000033 en las piezas 03, 05, 06 y 07.

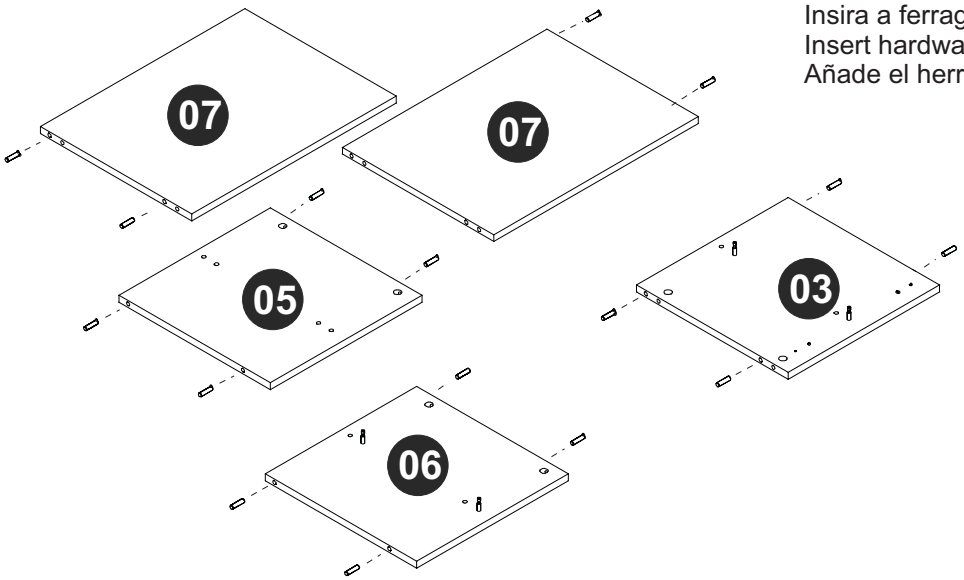

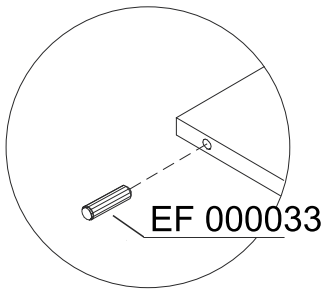

PASSO 3 / STEP 3 / PASO 3

Fixe a ferragem EF 000024 usando o parafuso EF 000106.
Fix EF 000024 using the screw EF 000106.
Fije el herraje EF 000024 utilizando el tornillo EF 000106.

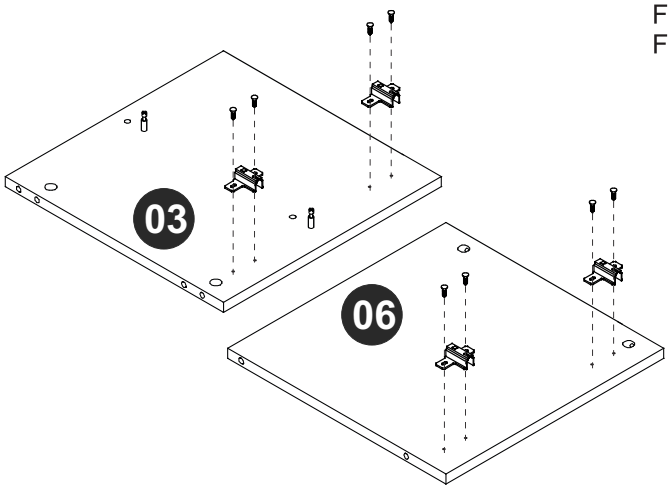

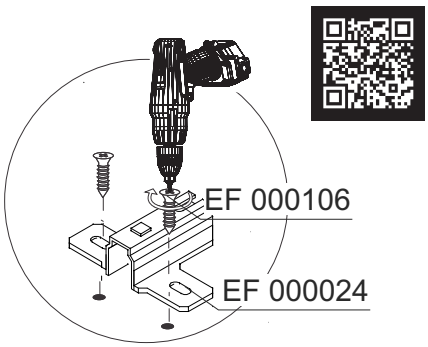

PASSO 4 / STEP 4/ PASO 4

Fixe o puxador usando a ferragem EF 000112. Fixe a ferragem EF 000044 usando a ferragem EF 000106.
Fix the handle using hardware EF 000113. Fix hardware EF 000044 using hardware EF 000106.
Fije la manija utilizando el herraje EF 000113. Fije el herraje EF 000044 utilizando el herraje EF 000106.

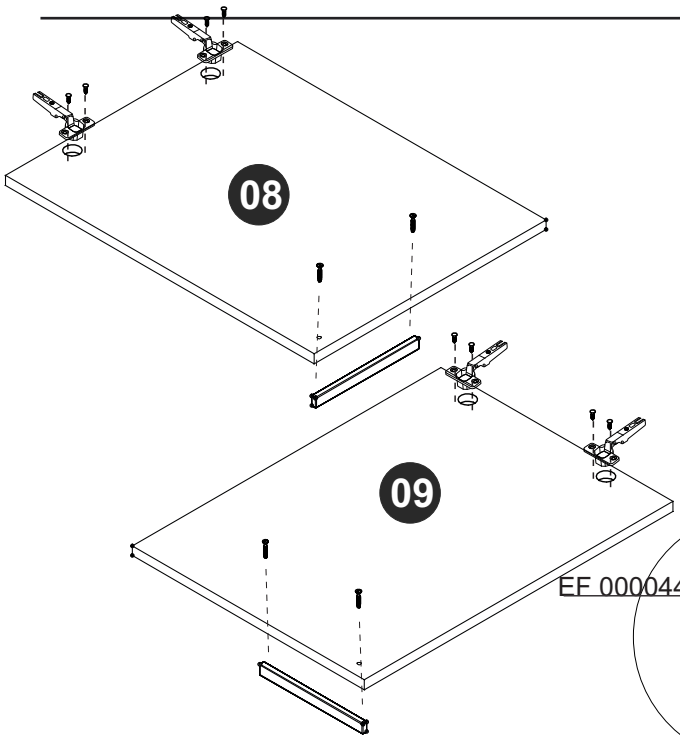

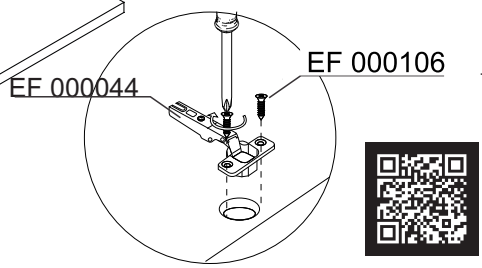

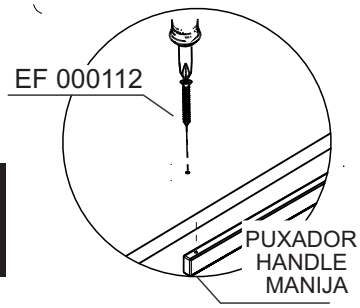

PASSO 5 / STEP 5 / PASO 5

Conecte as peças 03 e 06, 03 e 07, insira a ferragem EF 000216 e gire para apertar.
Connect pieces 03 and 06, 03 and 07, insert hardware EF 000216 and turn to tighten.
Junte las piezas 03 y 06, 03 y 07, añade el herraje EF 000216 y gire para apretar.

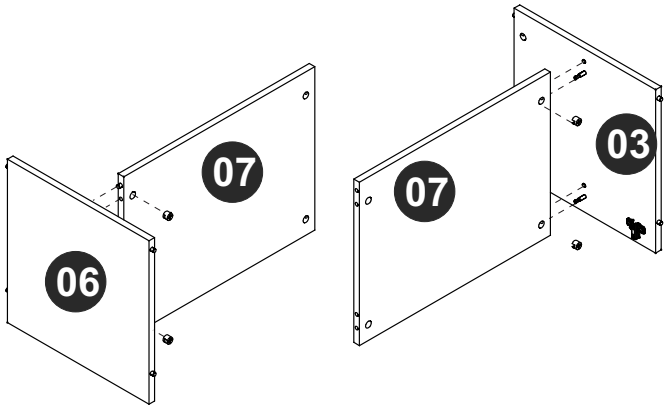

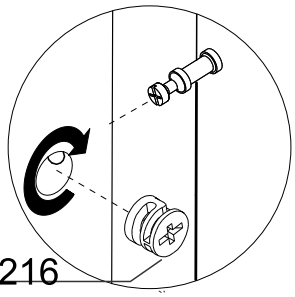

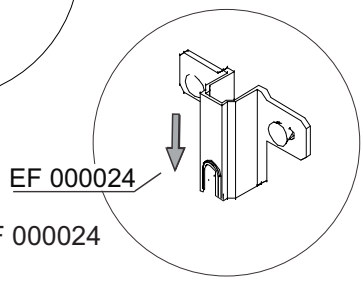

Por favor, observe a posição da ferragem EF 000024
Please, note hardware EF 000024 position.
Por favor, observe la posición del herraje EF000024.

PASSO 6 / STEP 6 / PASO 6

Use as ferragens EF 000067 e EF 000731 para conectar as peças 05 e 07. Insira a ferragem EF 000216 e gire para apertar.
Use hardware EF 000067 and EF 000731 to connect pieces 05 and 07. Insert hardware EF 000216 and turn to tighten.
Utilice los herrajes EF 000067 y EF 000731 para juntar las piezas 05 y 07. Añade el herraje EF 000216 y gire para apretar.

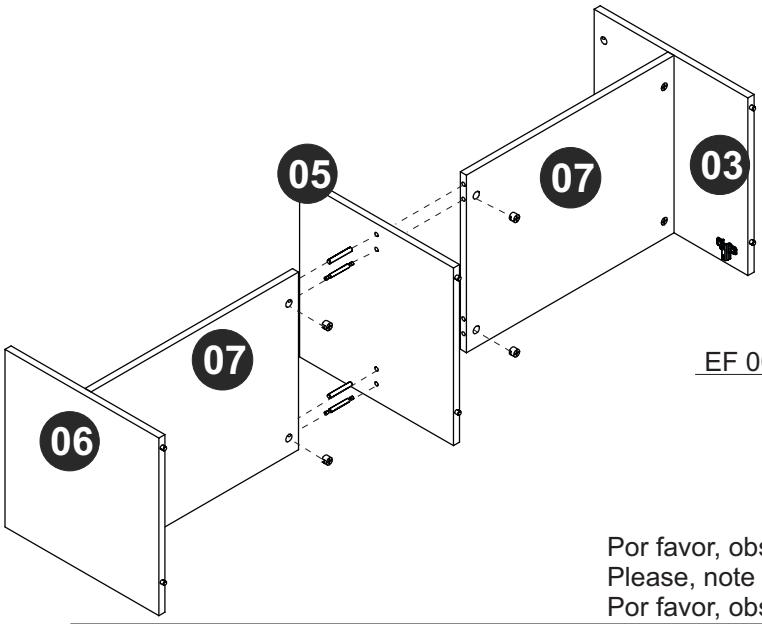

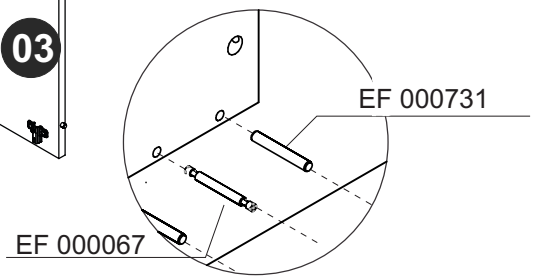

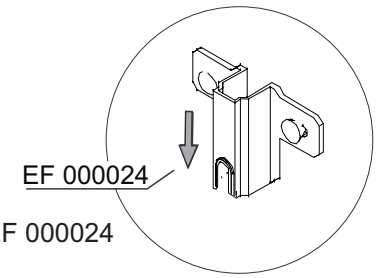

Por favor, observe a posição da ferragem EF 000024
Please, note hardware EF 000024 position.
Por favor, observe la posición del herraje EF000024.

PASSO 7 / STEP 7 / PASO 7

Conecte as peças 02 e 04, insira a ferragem EF 000216 e gire para apertar.
Connect pieces 02 and 04, insert hardware EF 000216 and turn to tighten.
Junte las piezas 02 y 04, añade el herraje EF 000216 y gire para apretar.

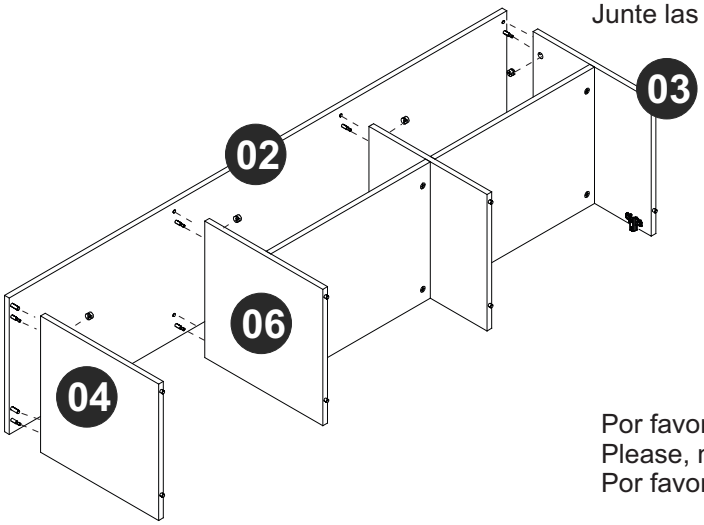

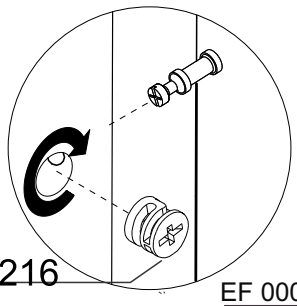

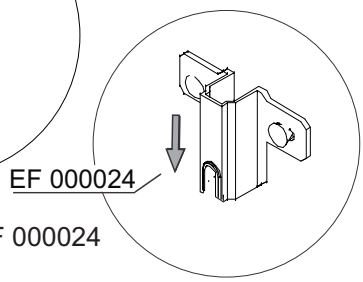

Por favor, observe a posição da ferragem EF 000024
Please, note hardware EF 000024 position.
Por favor, observe la posición del herraje EF000024.

PASSO 8 / STEP 8/ PASO 8

Conecte os pés à peça 01 utilizando a ferragem EF 000107.
Connect the feet to piece 01 using hardware EF 000107.
Junte los pies a la pieza 01 utilizando el herraje EF 000107.

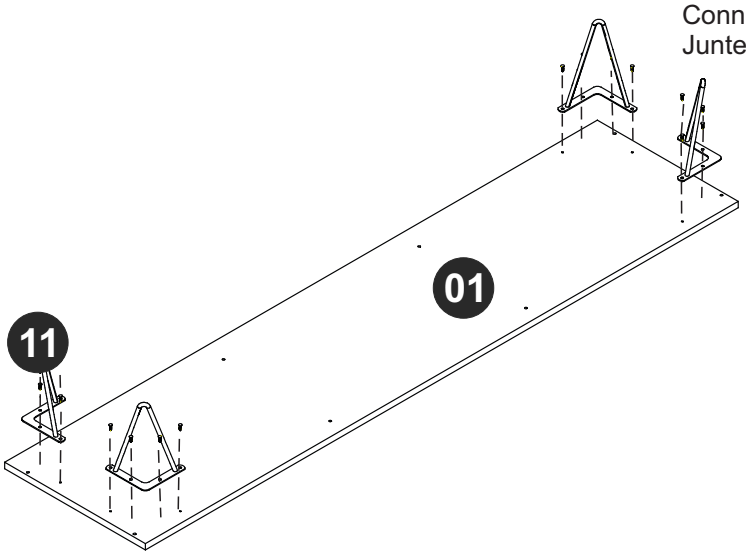

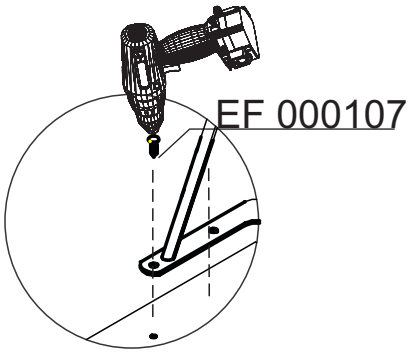

PASSO 9 / STEP 9 / PASO 9

Use a ferragem EF 000132 para conectar as partes montadas nos passos 7 e 8.
Use hardware EF 000132 to connect parts assembled in steps 7 and 8.
Utilice el herraje EF 000132 para juntar las partes armadas en los pasos 7 y 8.

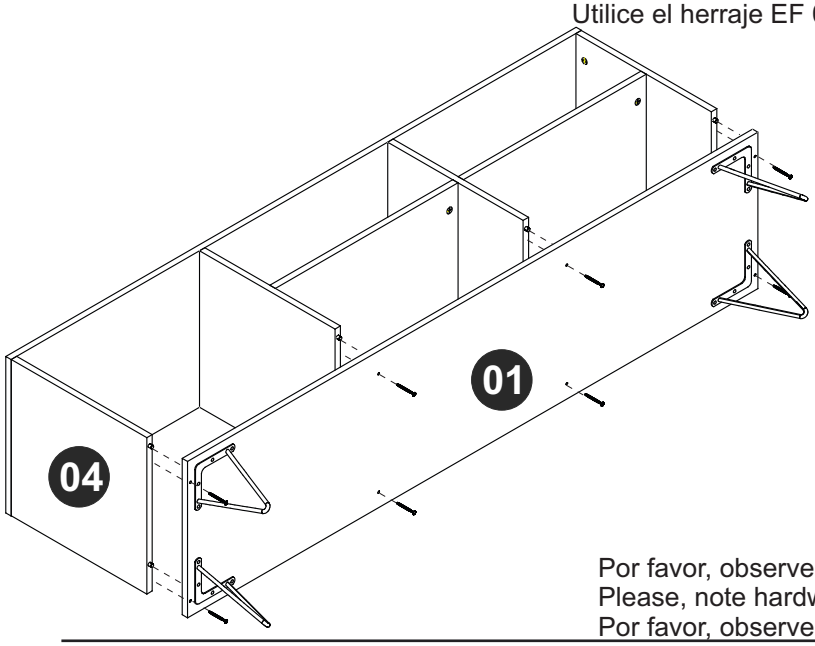

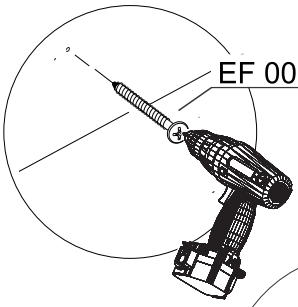

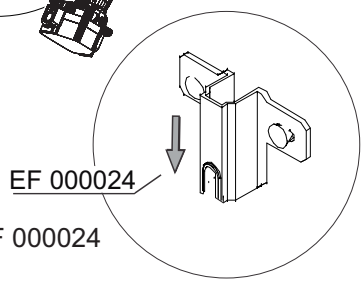

Por favor, observe a posição da ferragem EF 000024
Please, note hardware EF 000024 position.
Por favor, observe la posición del herraje EF000024.

PASSO 10 / STEP 10 / PASO 10

Fixe as peças 10 ao móvel utilizando a ferragem EF 000168.
Fix pieces 10 at the furniture using hardware EF 000168.
Fije las piezas 10 al mueble utilizando el herraje EF 000168.

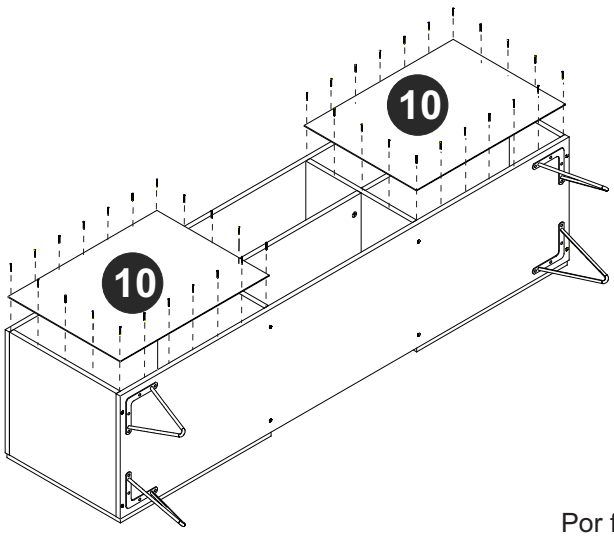

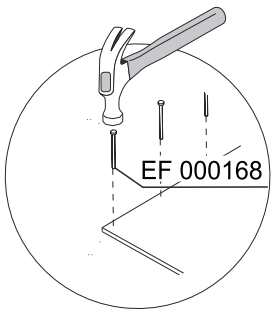

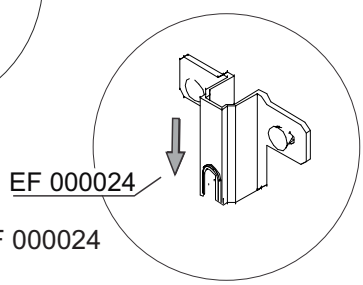

Por favor, observe a posição da ferragem EF 000024
Please, note hardware EF 000024 position.
Por favor, observe la posición del herraje EF000024.

PASSO 11 / STEP 11/ PASO 11

Fixe as peças 08 e 09 ao móvel montado.
Fix pieces 08 and 09 at the assembled furniture.
Fije las piezas 08 y 09 al mueble armado.

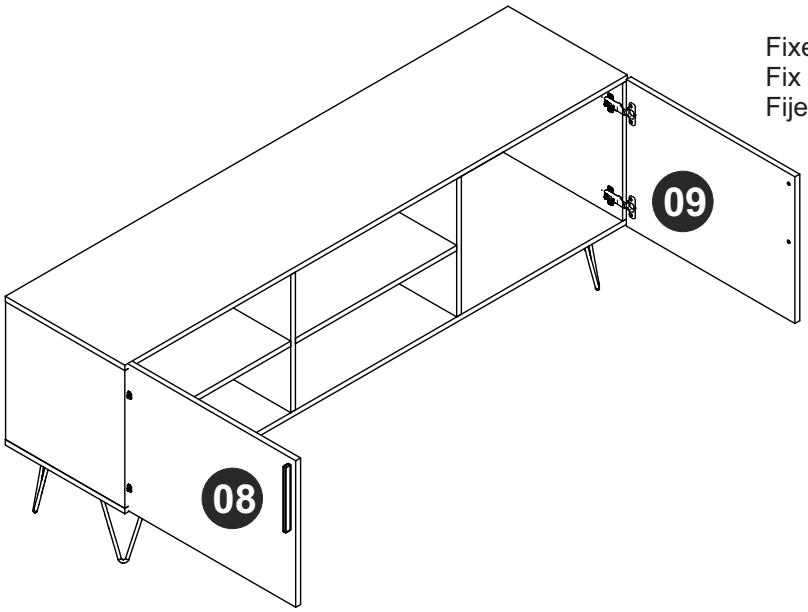

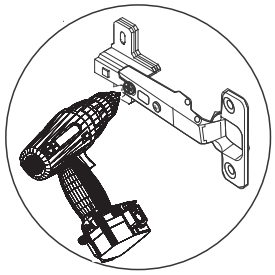

PASSO 12 / STEP 12 / PASO 12
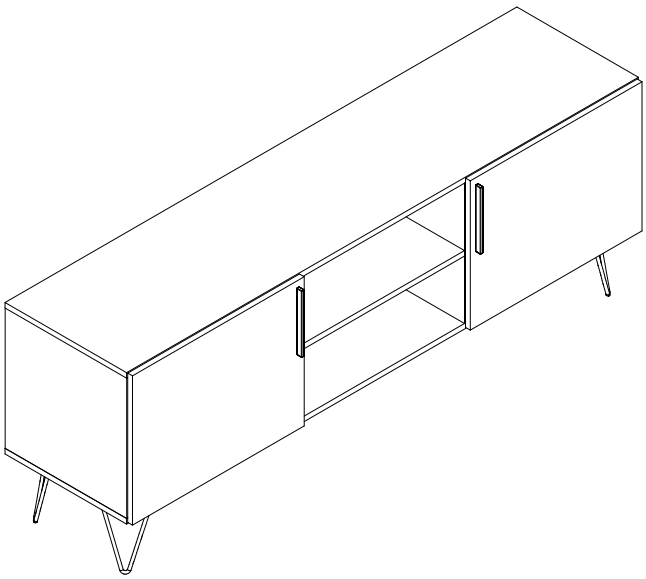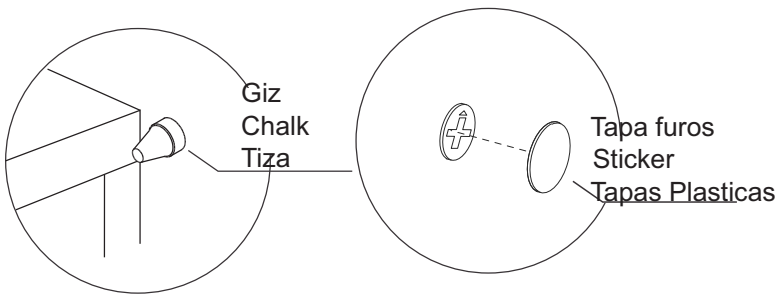
Use o giz para dar o acabamento final ao produto. Use os tapa furos para cobrir os parafusos aparentes.
Use the chalk to give the final finish on the product. Use stickers to cover apparent screws.
Utilice la tiza para dar el acabado final al producto. Utilice los tapa huecos para cubrir los tornillos aparentes.